Manualslib.es - La biblioteca global de manuales

ANOVA MTC620 INSTRUCCIONES Y MANUAL USUARIO Descargar en PDF

Tabla de contenidos

INFORMACIÓN SOBRE ESTE MANUAL
LEA ATENTAMENTE ESTE MANUAL ANTES DE USAR LA MÁQUINA
OTRAS ADVERTENCIAS
Tabla de contenido
Capítulo I. información de seguridad y advertencia
Capitulo II. Datos técnicos
Especificaciones
Diagrama general

Capítulo III. Tipo de uso
Capítulo IV. Metodo de instalación
Capítulo V. Método de trabajo
Comprobación diaria
Arranque y parada del motor
Operación
Regulación del manillar
Atención durante el uso
Encendido del motocultor
Tabla de mantenimiento técnico
Almacenamiento a largo plazo
Mantenimiento técnico
Capítulo VI. Mantenimiento
Capítulo VII. Métodos de ajuste y datos
Ajuste del cable del embrague
Importante
Ajuste de cable del acelerador
Capítulo VIII. Solución de problemas
Problemas comunes y soluciones
Capítulo IX. Medio ambiente
Capítulo X. Despiece
Capítulo XI. Declaración conformidad CE
DECLARACIÓN DE CONFORMIDAD CE
Otros proyectos de ManualsLib

Instrucciones y manual usuario

MTC620

anova®

Millasur, SL.
Rúa Eduardo Pondal, nº 23 - Pol. Ind. Sigüeiro
15688 - Oroso - A Coruña 981 696465 www.millasur.com

ES

[Escriba aquí]

ANOVA desea felicitarle por haber elegido uno de nuestros productos y le garantiza la asistencia y cooperación que siempre ha distinguido a nuestra marca a lo largo del tiempo.
Esta máquina está diseñada para durar muchos años y para ser de gran utilidad si es usada de acuerdo con las instrucciones contenidas en el manual de usuario. Le recomendamos, por tanto, leer atentamente este manual de instrucciones y seguir todas nuestras recomendaciones.
Para más información o dudas puede ponerse en contacto mediante nuestros soportes web como www.Anovamaquinaria. com.

INFORMACIÓN SOBRE ESTE MANUAL

Preste atención a la información proporcionada en este manual y en la máquina por su seguridad y la de otros.

- Este manual contiene instrucciones de uso y mantenimiento.
- Lleve este manual consigo cuando vaya a trabajar con la máquina.
- Los contenidos son correctos a la hora de la impresión.
- Se reservan los derechos de realizar alteraciones en cualquier momento sin que ello afecte nuestras responsabilidades legales.
- Este manual está considerado parte integrante del producto y debe permanecer junto a este en caso de préstamo o reventa.
- Solicite a su distribuidor un nuevo manual en caso de pérdida o daños.

LEA ATENTAMENTE ESTE MANUAL ANTES DE USAR LA MÁQUINA

Para asegurar que su máquina proporcione los mejores resultados, lea atentamente las normas de uso y seguridad antes de utilizarla.

OTRAS ADVERTENCIAS:

Una utilización incorrecta podría causar daños a la máquina u a otros objetos.
La adaptación de la máquina a nuevos requisitos técnicos podría causar diferencias entre el contenido de este manual y el producto adquirido.

Lea y siga todas las instrucciones de este manual. Incumplir estas instrucciones podría resultar en daños personales graves.

Este manual contiene información sobre el funcionamiento y el mantenimiento del motocultor MTC620, que se basa en la información de producto más reciente disponible en el momento de aprobarse la impresión. Nos reservamos el derecho a modificaciones y revisión sin previo aviso y sin incurrir en ninguna obligación posterior. Ninguna parte de esta publicación puede reproducirse sin permiso por escrito.

Este manual debe considerarse una parte permanente de la máquina y permanecer con ella, si es revendido o donado a terceros.

Información de seguridad

La seguridad es muy importante para el usuario y otros. Por favor, lea con cuidado este manual y asegúrese de que entiende las indicaciones aquí descritas. Esta información de seguridad indica del del potencial peligro para sí mismo y otros al utilizar la máquina. Cada parte de información marcada como seguridad está indicada el símbolo "!" además de las palabras "peligro, advertencia, atención".

◆ Por favor, preste especial atención a los significados de los identificadores antes mencionados.

! Peligro: lesiones graves pueden ser causadas, incluso la muerte, si no se han seguido las indicaciones en el manual.
! Advertencia: daños en el dispositivo y las personas (lesiones / muerte) pueden ser causados, si no se han seguido las indicaciones en el manual.
! Atención: daños en el dispositivo y lesiones pueden ser causados, si no se han seguido las indicaciones en el manual.

Se puede ver otra información importante marcado con la palabra "atención".

ATENCIÓN: daños en el dispositivo pueden ser causados, si no se han seguido las indicaciones en el manual.

◆ Si el motocultor se manipula según los datos indicados en el manual, funcionará de forma segura y fiable. Antes de utilizar la máquina por favor, lea atentamente este manual. De lo contrario, podrían causarse lesiones y daños en el dispositivo.

◆ **Atención**

- Cuando arranque del motor, la palanca de cambio debe estar en la posición desacoplada con la correa, en posición neutral.
- ¡Cuando la máquina esté funcionando, por favor preste atención a su seguridad!
- ¡Tenga cuidado con las cuchillas rotatorias de trabajo, ya que pueden hacerle daño y causarle lesiones!
- El combustible y aceite lubricante deben estar limpios y han de ser los que en el manual se especifican.
- Antes de cambiar de marcha, deberá desacoplar el embrague (el dispositivo de embrague de la máquina se compone de rodillo de tensión y la correa.). Gire la velocidad del motor a baja velocidad. Hacer los cambios de marcha a baja velocidad es más seguro y puede evitar daños en el sistema de engranajes.
- No debe utilizar la marcha atrás mientras está subiendo o bajando una pendiente con el motocultor.

■ Contenido

Capítulo I. Seguridad y advertencias

Capitulo II. Datos técnicos
1. Especificaciones
2. Diagrama general

Capítulo III. Tipo de uso

Capítulo IV. Metodo de instalación

Capítulo V. Método de trabajo
1. Comprobación diaria
2. Regulación del manillar
3. Arranque y parada del motor
4. Operación
5. Atención durante el uso

Capítulo VI. Mantenimiento
1. Encendido de la máquina
2. Tabla de mantenimiento técnico
3. Mantenimiento técnico
4. Almacenamiento a largo plazo

Capítulo VII. Métodos de ajuste y datos
1. Ajuste del cable del embrague
2. Ajuste de cable del acelerador

Capítulo VIII. Solución de problemas
1. Problemas comunes y soluciones

Capítulo IX. Medio ambiente

Capítulo X. Despiece

Capítulo XI. Declaración CE

Capítulo I. información de seguridad y advertencia

1. Formación

a) Por favor, lea atentamente este manual y aprenda a operar y utilizar el motocultor.
b) No permita que los niños y cualquier persona sin una formación adecuada pueda operar esta máquina para evitar posibles lesiones.
c) Asegúrese que las personas (especial los niños) y los animales estén alejados de la zona de trabajo de labranza.

2. Preparación para el trabajo

a) Elimine todos los obstáculos diversos que puedan existir en el área de trabajo del motocultor.
b) Antes de arrancar el motor, asegúrese de que el embrague está desacoplado y la palanca de cambios está en la posición neutral.
c) No está permitido operar el motocultor sin equipar ropa de trabajo adecuada. El uso de calzado antideslizante puede mejorar la estabilidad del usuario.

d) Tenga cuidado especial con el combustible ya que es extremadamente inflamable.
1) Use depósitos homologados para almacenar el combustible.
2) No está permitido repostar combustible cuando el motor esté funcionando. Deje enfriar el motor antes de cada repostaje.
3) Reposte en un área bien ventilada con el motor parado.
4) Antes de empezar, apriete la tapa de combustible y limpie el combustible derramado.

e) Cuando esté el motor en marcha, no se permite ningún ajuste o mantenimiento en la máquina (excepto los ajustes especiales recomendados por el fabricante).
f) Por favor, use gafas de seguridad para cualquier operación, tales como: preparación, operación y mantenimiento.

3. Operación

a) Mantenga las manos y los pies lejos de las piezas en movimiento mientras el motor está funcionando.
b) Tenga cuidado en el uso de la máquina cuando la use y mueva en (o en todos) adoquines, pavimento o caminos. Tenga cuidado el riesgo potencial de daños y el tráfico que pueda existir. No está permitido llevar ningún pasajero en la máquina.
c) Por favor, apague el motor y compruebe si el motocultor ha sufrido daños después de trabajar en suelos difíciles o con muchas piedras. No se permite encender o usar la máquina antes de ser reparada en el caso de daños o roturas.
d) Atención al suelo donde trabaje con la máquina, evite resbalar y evitar caídas mientras trabaja.
e) Cualquier vibración inusual es señal de avería. Debe parar e inspeccionar la máquina inmediatamente antes de continuar trabajando.
f) Pare y apague siempre el motor: cuando abandone el lugar de trabajo, limpie las cuchillas, haga cualquier mantenimiento, o realice ajustes en la máquina.
g) Después de usar, debe hacer medidas preventivas, tales como: desacoplar la marcha, sitúe la palanca de cambio en la posición neutral, y deje el motor apagado.
h) Antes de la limpieza, el mantenimiento y la inspección, el motor debe estar apagado, y garantizar que todas las partes móviles estén detenidas.
i) Los gases de escape contienen gas venenoso; no utilice el motocultor en espacios cerrados o sin la ventilación apropiada.

j) Si no existen dispositivos de protección, no realice ninguna operación con la máquina.
k) Manténgase alejado de los niños y animales domésticos mientras trabaje.
l) Para evitar la sobre profundidad y velocidad excesiva cuando opere la máquina, no sobrecargue la máquina en el trabajo diario.
m) El motocultor no debe hacerse funcionar a alta velocidad en terrenos resbaladizos, tenga cuidado de la parte trasera al utilizar la fresadora y moverse hacia atrás.
n) Mantenga a la gente lejos de la máquina mientras trabaje para evitar imprevistos y situaciones de peligro.
o) Use sólo piezas y accesorios del fabricante o sus equivalentes en la máquina.
p) No haga funcionar el motocultor en situaciones de escasa visibilidad o luz disminuida.
q) Tenga cuidado para utilizar el motocultor en tierra dura, porque las cuchillas pueden empujar el motocultor hacia adelante. En esos casos, suelte el manillar, no trate de controlarlo.
r) No utilice el motocultor en laderas o pendientes pronunciadas.
s) Avance con el motocultor hacia arriba o abajo, de manera perpendicular a la cuesta, para evitar vuelcos.

4. Mantenimiento y almacenamiento

a) Mantenga el cultivador, la máquina y los componentes en buen estado de funcionamiento.
b) A intervalos establecidos, compruebe si los tornillos están bien sujetos para asegurar la parte del cultivador en la máquina para un funcionamiento seguro.
c) Almacene la máquina en un lugar resguardado, lejos del fuego. Deje enfriar el motor antes de su almacenamiento en el interior.
d) Para un almacenamiento a largo plazo, debería mantener este manual junto con la máquina también.

e) No intente reparar la máquina por su cuenta. Cualquier modificación no autorizada será causa de anulación de la garantía. Usted no tiene las herramientas adecuadas para desmontar y montar las piezas; siga sólo las indicaciones de solución de problemas en este manual de mantenimiento.

5. Indicaciones de advertencias de seguridad

A3 – Seguridad contra incendio

A4 – Protección de cuchillas instalada: los protectores de trabajo han de estar correctamente instalados cuando la máquina esté funcionando.

A7 – Lea el manual y preste atención a las indicaciones de seguridad para este punto en la máquina.

A6 – Sentido de rotación: la velocidad máxima de rotación de las cuchillas es de 1800 rpm. No se permiten excesos de velocidad.

A5 – Manténganse alejado de las cuchillas de trabajo en movimiento. Pueden causarle graves lesiones.

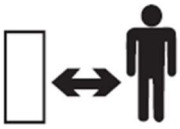

A8 – Mantenga a las personas alejadas de la máquina en funcionamiento. Los viandantes deben permanecer a una distancia de seguridad de la máquina.

A9 – Use protección visual y auditiva cuando use la máquina.

6. Posición de indicaciones de advertencia y seguridad en la máquina

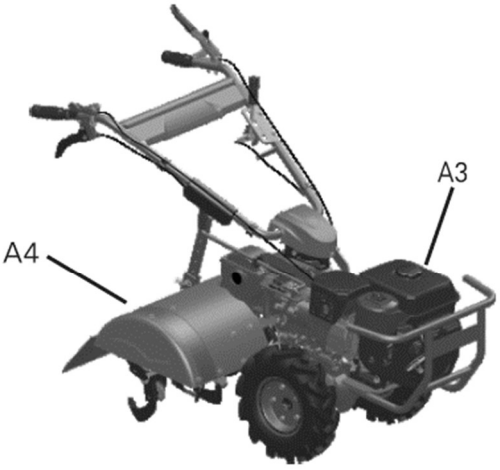

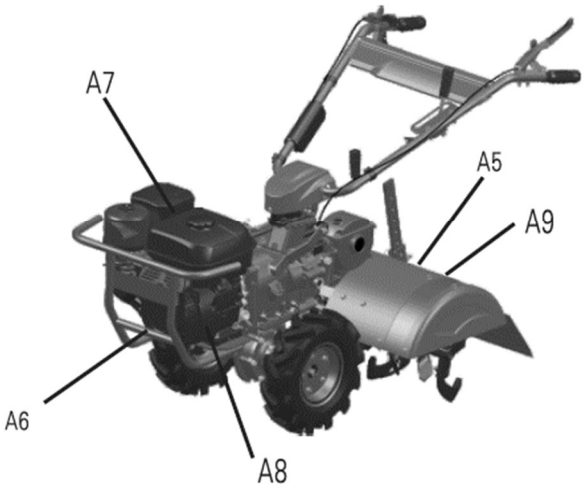

Capitulo II. Datos técnicos

◆ 1. Especificaciones

Modelo		MTC620
Cultivador	Dimensión (L * W * H) mm	1480x800x1100
	Peso neto / bruto (kg)	107/117
	Modelo de trasnmisión	Directa con engranajes
	Ancho trabajo (mm)	620
	Profundidad de trabajo (mm)	≤150
Motor	Modelo	MA212
	Abertura x tiempo (mm)	70x55
	Cilindrada (cc)	212
	Potencia nominal (kW)	4.0
	Velocidad motor (r / min)	3600
	Tipo de combustible	Gasolina

◆ 2. Diagrama general

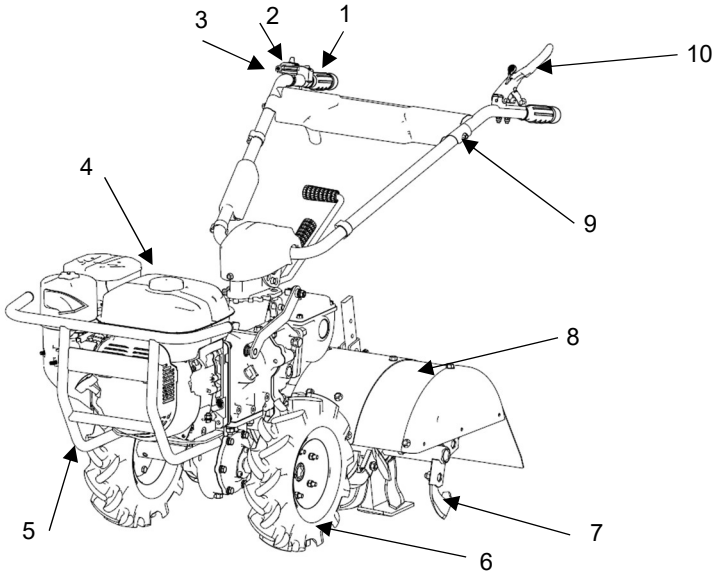

1. Manillar
2. Interruptor de apagado
3. Llave combustible
4. Motor gasolina
5. Paragolpes
6. Ruedas de transporte
7. Cuchillas de cultivador
8. Protector de cuchillas
9. Mando de accionamiento de embrague
10. Manillar de embrague

Capítulo III. Tipo de uso

El motocultor es adecuado para el cultivo, respaldo de tierra, realización de surcos y deshierbe para jardín, huerta, invernaderos, etc en terrenos llanos, colinas y campos variados. No utilice el motocultor en zonas con pendiente ≥20°.

Capítulo IV. Método de instalación

Ensamblaje después la compra:
1.1. Juego de ruedas
Fijar el cuerpo del motocultor, instalar las ruedas en ambos lados del eje hexagonal y fijarlo por el clip B y Pin.

1.2 Chasis manillar
Poner el perno de la placa del manillar en el agujero en la placa giratoria, y luego bloquear los pernos apretando con la junta de prensa, la arandela ondulada y la tuerca.

1.3 Sitúe la cubierta del manillar en la placa giratoria con el tornillo M6x12.

1.4 Compruebe la parte rotatoria del motocultor, todos sus componentes y conexiones. Si existe alguna falta, repárelo antes de usar la máquina y luego avance al siguiente paso en el montaje.

Capítulo V. Método de trabajo

Antes de enviar el motocultor desde fábrica, se realiza un ajuste y depuración en sus componentes. Antes del uso por parte del operario y para una operación cómoda y fácil, se deberá inspeccionar y ajustar de nuevo la máquina antes de un primer uso.

- **1. Comprobación Diaria**

1.1 Compruebe todos los tornillos en la parte de conexión garantizar que todos ellos están apretados.
1.2 Comprobación de las asas y manillar (del acelerador, embrague y palanca de cambio de engranaje), que sean flexibles y en la posición correcta.
1.3 Ponga la palanca de cambios en el lugar de punto muerto.

1.4 Agregar el aceite:
Añadir aceite lubricante (SAE10W-30) en el cárter de motor como se muestra más abajo en el tapón con cala.
Poner el motor en posición horizontal. Inserte la varilla en el cuello de llenado sin enroscarla. Compruebe la sonda de medición y el nivel de aceite. El nivel de aceite debe ser como indicado más abajo.
Humedezca el filtro de aire con aceite del mismo tipo; desmonte la cubierta del filtro y reposte aceite en una cantidad de 0,1 L aproximadamente.
1.5 Agregue combustible; añada gasolina al tanque de combustible con un octanaje de 90 o similar.
1.6 Haga la preparación siguiendo el manual de usuario antes de arrancar la máquina.

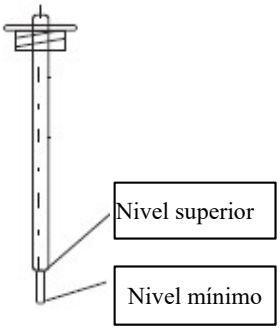

¡Atención!
No gire la cala de aceite ni la modifique. Compruebe que el nivel está siempre entre ambos niveles máximo y mínimo.

◆ 2. Regulación del manillar

¡Atención!
Sitúe el motocultor sobre una superficie firme y plana para ajustar el manillar para evitar problemas al pasar al terreno de trabajo.

2.1 Ajuste del chasis del manillar
Ajuste la altura y dirección del marco del asa y bloquee su altura.
2.2 Ajuste de la profundidad
Controle la profundidad de trabajo mediante el ajuste de la altura de la barra de resistencia. Si la varilla va hacia abajo, la profundidad de labranza disminuirá; si se sube la varilla, la profundidad de laboreo aumentará.

◆ 3. Arranque y parada del motor

¡Atención!
La palanca de cambio ha de estar en posición neutral.

3.1 La palanca de cambios debe estar en la posición de punto muerto antes de encender el motocultor.
3.2 Arranque el motor de gasolina.
3.3 El motor deberá funcionar a una velocidad baja (1450-1750r / min) durante 2-3 minutos sin carga antes de realizar el trabajo más fuerte.
3.4 Compruebe si el motor funciona normalmente; si detecta alguna anomalía, apáguelo y consulte con su punto de venta.

¡Atención!
El motocultor deberá permanecer un tiempo encendido a velocidad baja antes de realizar el trabajo por primera vez.

◆ 4. Operación

4.1 Arranque del motocultor: el accionamiento de las cuchillas deberá estar desconectado y todas las palancas de cambio de marchas deben estar en posición de punto muerto antes de arrancar la máquina.
4.2 Posición de trabajo: ponga el engranaje de cambio en la velocidad requerida, apriete

el manillar de embrague para hacer funcionar el cultivador rotatorio.
4.3 Parada de la máquina.
a) Afloje el manillar del embrague.
b) Ponga la palanca de cambio en la posición neutral;
C) Siguiendo el manual del usuario, apague el motor de la máquina.

¡Atención!
Siempre deje estacionado el motocultor en una superficie plana y segura.

◆ 5. Atención durante el uso

¡Atención!
5.1 Cuando se utiliza el motocultor, se deberá prestar atención a la situación de trabajo y el sonido de cada parte; compruebe si la conexión es buena y no se emiten ruidos extraños. Si hay alguna situación anormal, por favor, apaque la máquina y compruebe su origen.
5.2 No trabaje nunca con cargas pesadas si el motocultor no se ha utilizado durante mucho tiempo, especialmente en casos de máquina nueva o reparada.
5.3 Tenga en cuenta el nivel de aceite del motor de gasoline y la caja de cambios. Cuando tengan bajos nivles, reposte inmediatamente ya que trabajar sin los niveles apropiados de lubricación en la máquina puede provocar graves daños en la misma.
5.4 Nunca enfriar el motor de gasolina con agua fría; pueden producirse graves daños por cambios bruscos de temperature.
5.5 Prevenga las caídas del motocultor al realizer su trabajo.
5.6 Nunca instale el motocultor con las cuchillas rotativas cuando camine sobre arena o piedras para evitar dañar las cuchillas de trabajo.
5.7 Después de cada trabajo, limpie la suciedad en el motocultor, tales como barro, hierba o manchas de aceite. Mantenga limpia la máquina.

Capítulo VI. Mantenimiento

Debido al giro continuado en las cuchillas, la abrasión y el cambio de carga de trabajo en el motocultor, los tornillos pueden aflojarse y las piezas pueden acabar desgantándose durante el trabajo. Estos cambios van a afectar el correcto funcionamiento de la máquina, provocar que los componentes se aflojen de forma anormal, bajadas de rendimiento del motor de gasolina, el consumo de aceite aumentado, el desajuste en los diferentes repuestos, con lo que se aumentará un mal funcionamiento de la máquina. Todo esto afectará seriamente la eficiencia del trabajo del motocultor. Para disminuir la frecuencia de los accidentes y desperfectos antes mencionados, la prevención y los trabajos de mantenimiento debe hacerse con rigor y con regularidad para mantener en un buen estado técnico y prolongar la vida útil de la máquina.

◆ 1. Encendido del motocultor

◇1.1 En lo referente al encendido de la máquina, por favor consulte su apartado más arriba.
◇1.2 Si el cultivador es nuevo o reparado, debería funcionar sin carga durante una hora antes de realizar un trabajo de más importancia. Después de trabajos con carga ligera durante cinco horas, todo el aceite en la caja de cambios y el cárter del motor de gasolina se debe vaciar inmediatamente. Posteriormente, se debe repostar gasolina limpia adecuada, tire de la

palanca de arranque 5 ~ 10 veces, y luego deseche. Reposte el aceite lubricante cada 4 horas de trabajo.

◆ 2. Tabla de mantenimiento técnico

◇2.1 Mantenimiento y revisión continuada (antes y después del trabajo)
① Escuche y compruebe si hay un mal funcionamiento de cada parte (tal como un ruido extraño, sobrecalentamiento, tornillo suelto, etc).
② Compruebe si hay fugas de aceite del motor de gasolina, caja de cambios y el tren de rodaje.
③ Compruebe si el nivel de aceite del motor de gasolina y caja de cambios se encuentra entre el límite superior e inferior de la varilla.
④ Limpie toda la máquina y las piezas de repuesto del barro, hierba y manchas de aceite regularmente.
⑤ Haga comprobaciones diarias.

◇2.2 Mantenimiento primario (cada 150 horas)
① Lleve a cabo trabajos de mantenimiento en base a todos los contenidos de todos los tiempos de mantenimiento.
② Limpie el cuadro de engranajes, caja de cambios de funcionamiento y estime el cambio de aceite lubricante.
③ Compruebe y ajuste el embrague, sistema de rotación y el sistema de marcha atrás.

◇ 2,3 Mantenimiento secundario (cada 800 horas)
① Lleve a cabo trabajos de mantenimiento en base a todos los contenidos de mantenimiento primario.
② Compruebe todos los engranajes y cojinetes. Si se aflojaron o sufrieron desperfectos, reemplácelos.
③ Compruebe otras partes de la cultivadora, tales como: palas o pernos rotatorios. Si hay algún daño, por favor reemplácelos.

◇ 2.4 Inspección técnica (por 1500-2000 horas)
① Lleve la máquina a la estación de mantenimiento específico y realice un mantenimiento general. Si las piezas de repuesto se han desgastado seriamente, deben ser cambiadas o reparadas según cada caso y accesorio.

◆ 3. Mantenimiento técnico

	Cada día	Trabaja con media carga durante 8 horas	El trabajo durante 1 mes o 20 horas	El trabajo durante 3 meses o 150 horas	Cada año ó 1000 horas	Por 2 años o 2000 horas
Revisar y apretar las tuercas, pernos	√					
Chequeo y repostaje de lubricación	√					
Chequeo y el cambio de lubricante		√ (1ª vez)	√ (segundo tiempo)	√ (tercera timeor más)		
Compruebe si hay fugas de aceite	√					
Limpiar fango, la hierba y manchas de aceite	√					
Comprobar posibles malos funcionamientos	√					
Ajuste partes de uso	√					
Engranajes y rodamientos					√	

◆ 4. Almacenamiento a largo plazo

Cuando la máquina necesite ser almacenada durante un largo período, se deben tomar las siguientes medidas para evitar desperfectos en la máquina.

◇ 4.1 Lavar y eliminar suciedad en la máquina.
◇ 4.2 Drenaje del aceite lubricante en la caja de cambios y rellene con nuevo aceite.
◇ 4.3 Pinte los decapados en partes sin aluminio donde no tenga pintura la máquina.
◇ 4.4 Almacene la máquina en un lugar seco y seguro donde haya suficiente ventilación.
◇ 4.5 Mantenga correctamente las herramientas de fijación, los accesorios y el manual de la máquina cuando la guarde.

Capítulo VII. Métodos de ajuste y datos

◆ 1. Ajuste del cable del embrague

La abrasión de las placas de fricción y el embrague de cambio puede provocar un desgaste en el embrague después de usar durante un largo tiempo, en este caso, deberá calibrar el embrague en consecuencia.

◇1.1 Ajuste del cable del embrague

◇1.1.1 Cada palanca debe estar equipada con un límite en el manguito de embrague normalmente abierto, que no puede ser reemplazado por un cable de embrague común;
◇1.1.2 Al ajustar el embrague, debe asegurarse de que el pequeño casquillo de trayecto en el rango. Cuando afloje el manillar de embrague, el eje de salida principal debe ser detenido. Reemplace un nuevo cable de embrague si la pequeña manga se queda sin la rosca de ajuste.
◇1.1.3 Cuando ajuste el cable del embrague, haga que el cable se ajuste al marco del manillar y apriete luego las tuercas de calibrado.

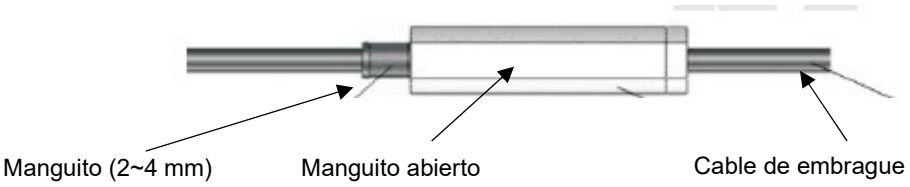

Importante
El manguito ha de ser operativo en la escala indicada. No fuerce las roscas y los ajustes.

◆ 2. Ajuste de cable del acelerador

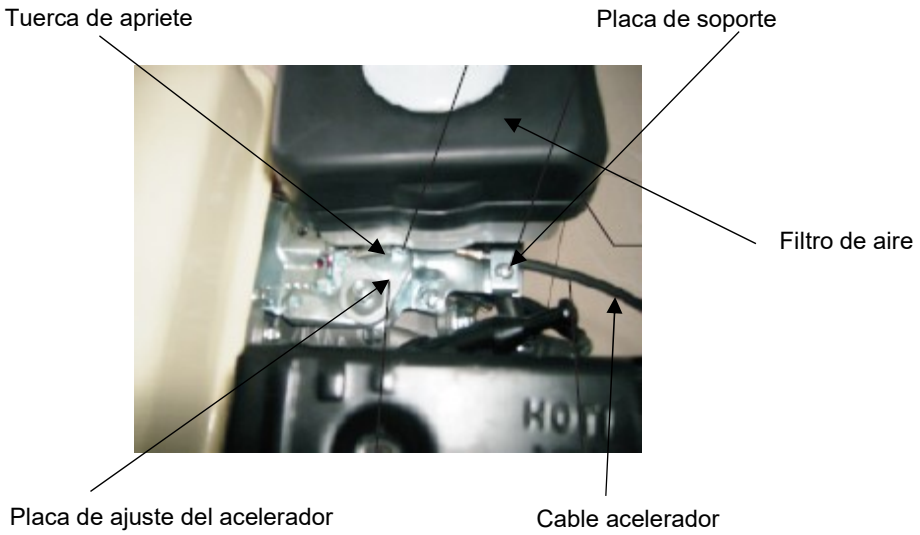

◇2.1 Ajuste el cable del acelerador, de forma que pueda llegar a la posición rápido y más lento.

Capítulo VIII. Solución de problemas

◆ 1. Problemas comunes y soluciones

Fenómeno	Razón	Solución
Ruido anormal en el engranaje	Abrasión del engranaje o una conexión incorrecta	Vuelva a instalar o reemplace el equipo
Engranaje no funciona de forma suave	Instalación incorrecta	Vuelva a instalar el equipo de trabajo
Sobrecalentamiento de la máquina	Menos aceite lubricante en el depósito	Añadir el aceite lubricante según sea necesario
	Espacio demasiado estrecho entre los engranajes	Reensamblar
	Espacio muy estrecho entre cojinetes	Reajustar
Fuga de aceite en la caja de cambios	El perno de conexión se afloja	Apretar el perno
Fuga de aceite	Junta de cierre rota	Vuelva a colocar la junta de estanqueidad
Fuga de aceite en el eje de salida	Retén de aceite desgastado o roto	Reemplazar el retén de aceite
Fuga de aceite en el orificio de drenaje de aceite	Junta tórica rota	Reemplazar
	Tornillo de cierre flojo	Apretar
Fuga de aceite en el tanque	Pequeños agujeros en el tanque	Soldadura

◆ 2. Otros problemas y soluciones

Fenómeno	Razón	Solución
Cuchillas se rompen	Piedras o suelo muy duro	Reemplazar las unidades rotas, prestar atención para evitar las piedras o suelos muy duros
Cable de control se rompe	Abrasión de trabajo debido al uso	Vuelva a colocar un cable nuevo

Capítulo IX. Medio ambiente

Proteja el medio ambiente. Recicle el aceite usado por esta máquina llevándolo a un centro de reciclado. No vierta el aceite usado en desagües, tierra, ríos, lagos o mares.

Deshágase de su máquina de manera ecológica. No debemos deshacernos de las máquinas junto con la basura doméstica. Sus componentes de plástico y de metal pueden clasificarse en función de su naturaleza y reciclarse.

Los materiales utilizados para embalar esta máquina son reciclables. Por favor, no tire los embalajes a la basura doméstica. Tire estos embalajes en un punto oficial de recogida de residuos.

Capítulo X. Despiece

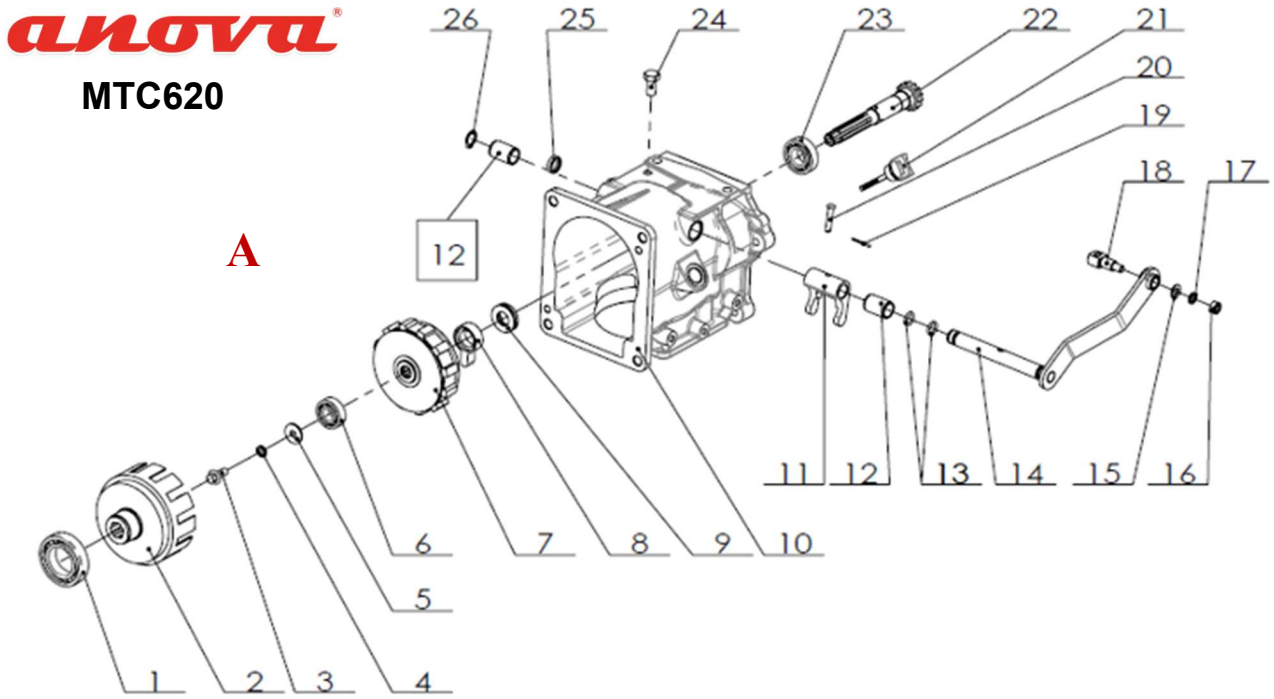

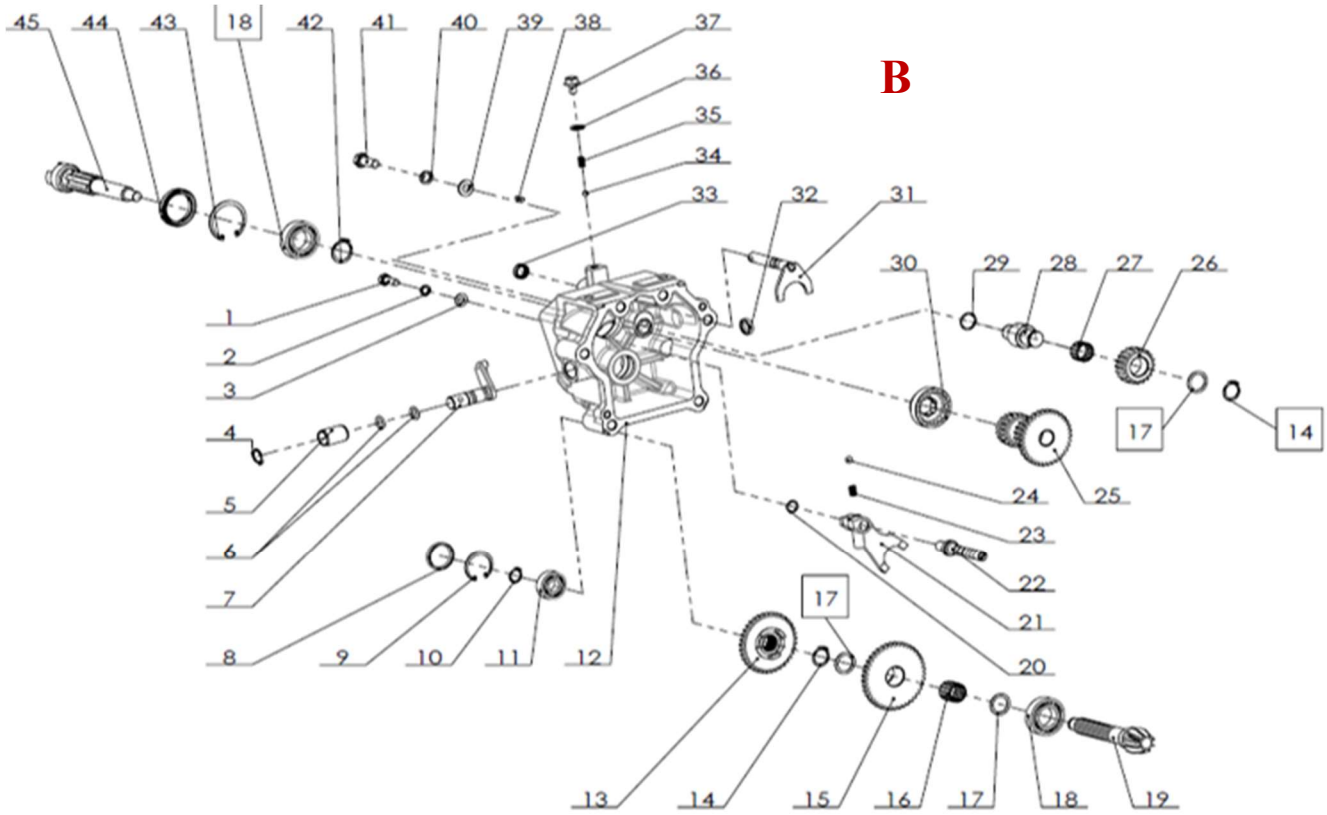

anova

MTC620

C

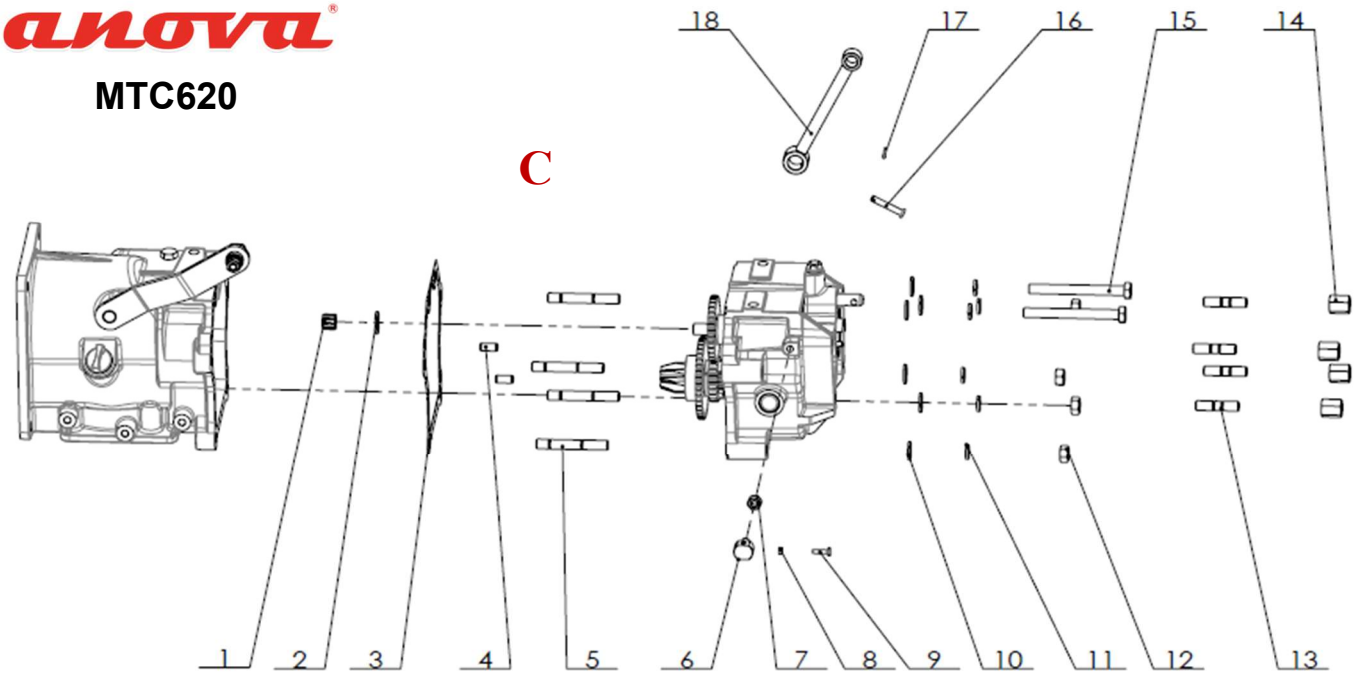

D

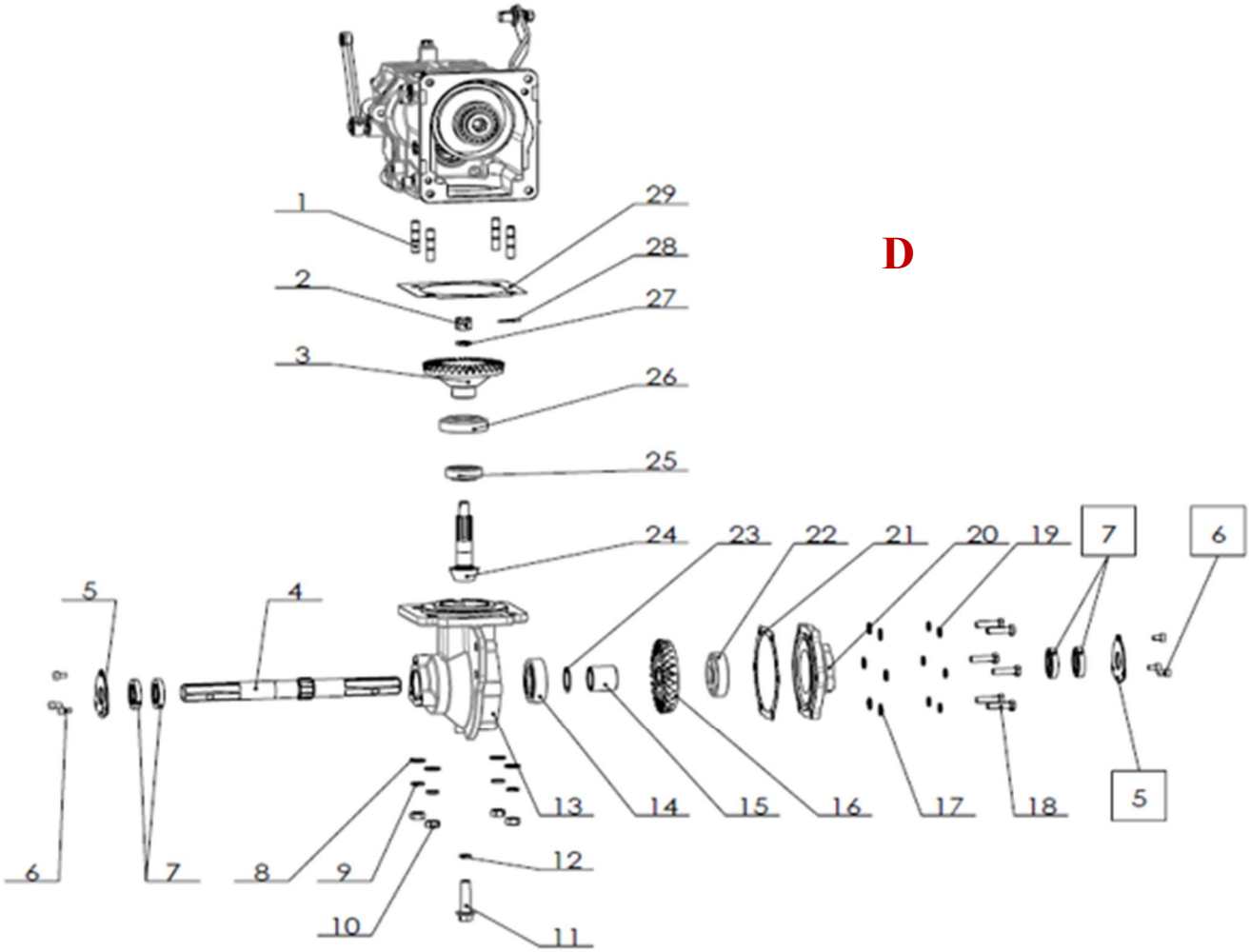

MTC620

E

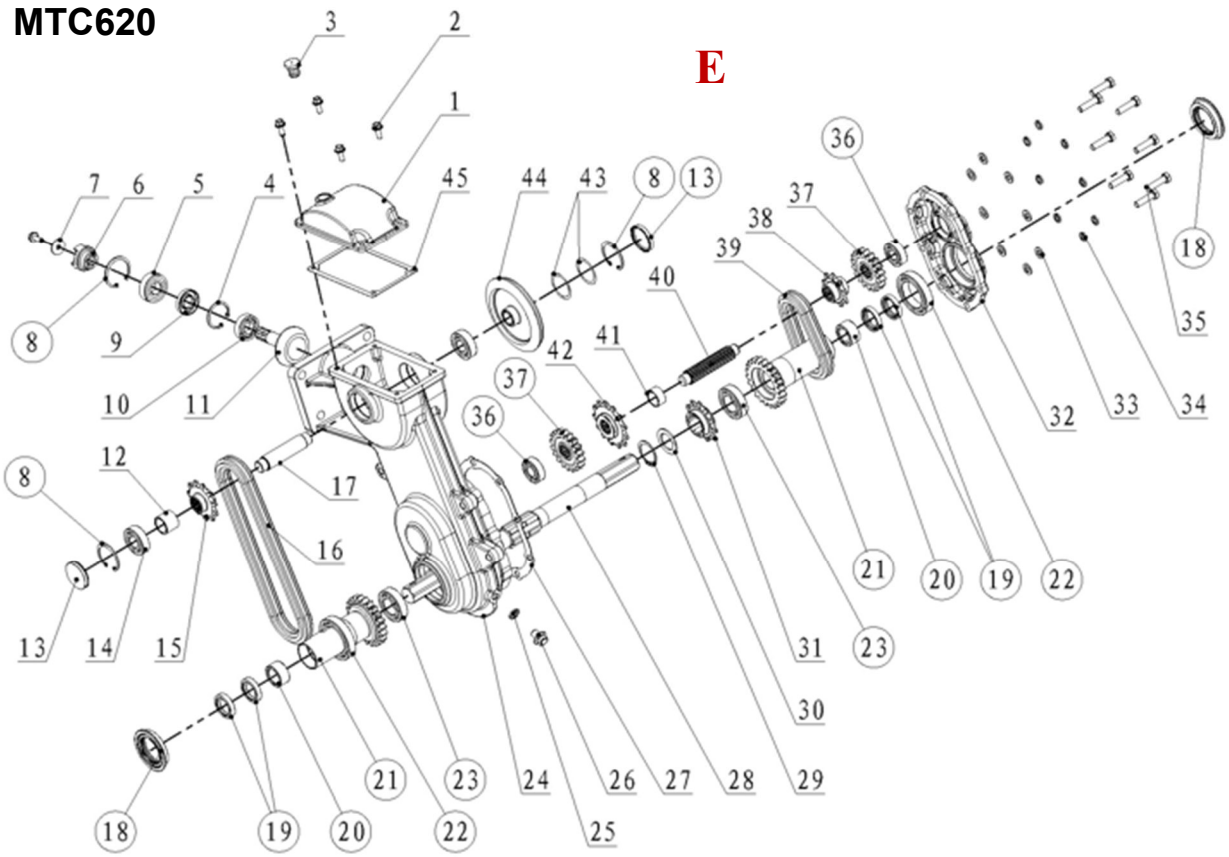

3
2
1
7
6
5
4
45
44
43
8
13
36
37
38
39
40
41
42
37
36
18
35
34
33
32
8
9
10
11
12
17
16
8
13
14
15
21
20
19
22
31
23
30
29
28
27
26
25
24
23
22
21
20
19
18

F

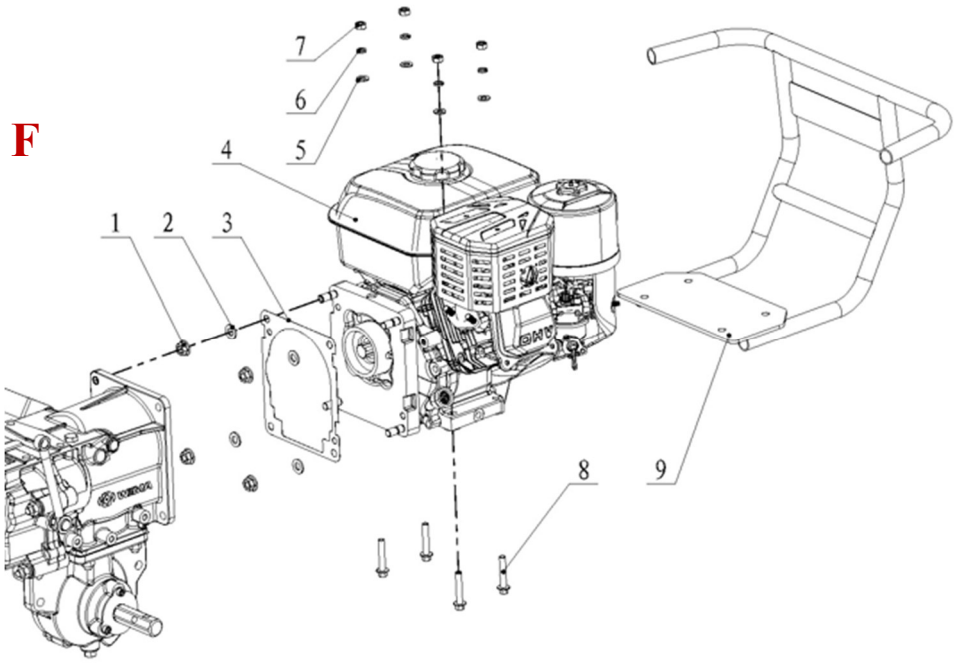

7
6
5
4
1
2
3
8
9

G

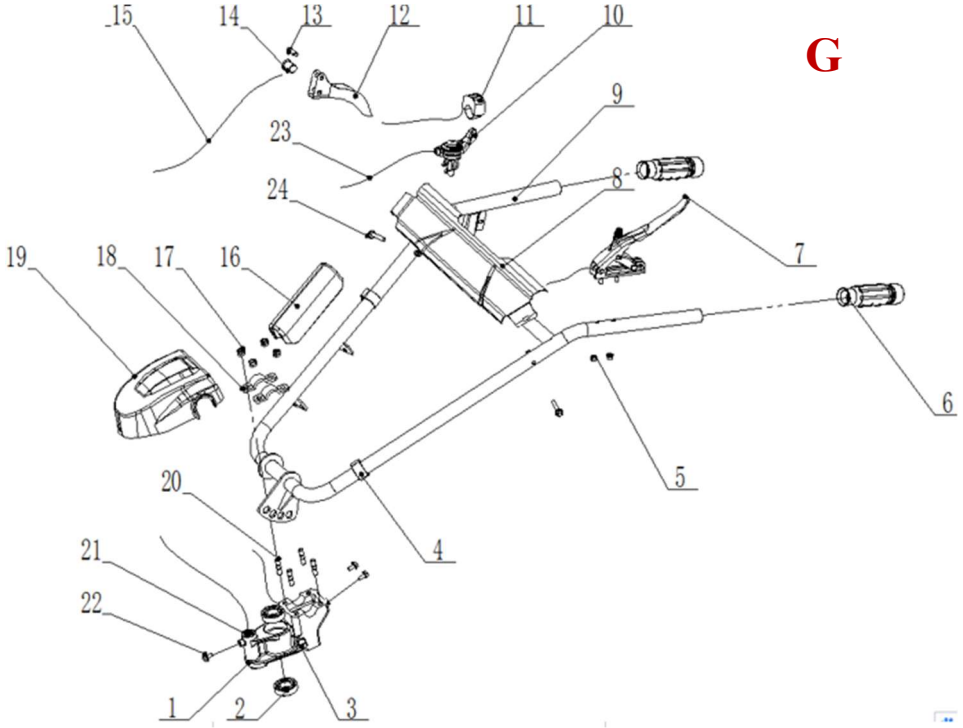
15
14
13
12
11
10
9
23
8
24
7
19
18
17
16
6
5
20
4
21
22
1
2
3

H

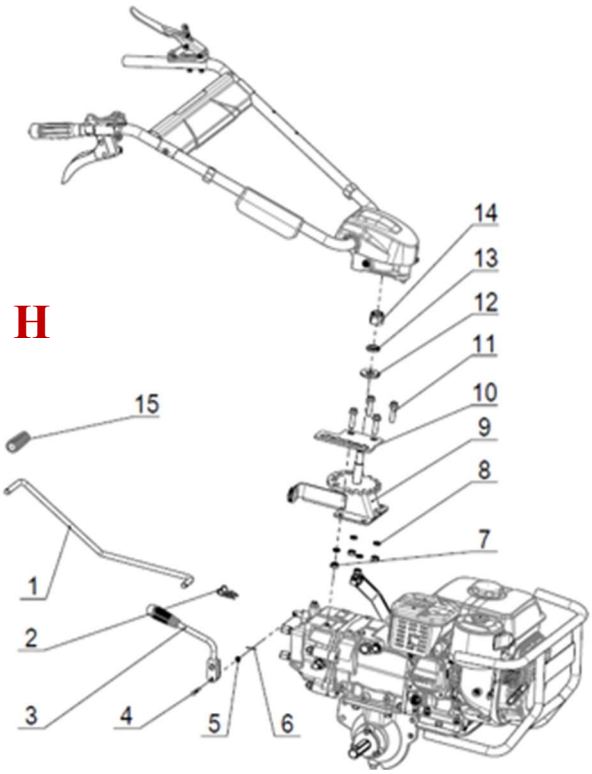
14
13
12
11
10
9
8
7
15
1
2
3
4
5
6

I

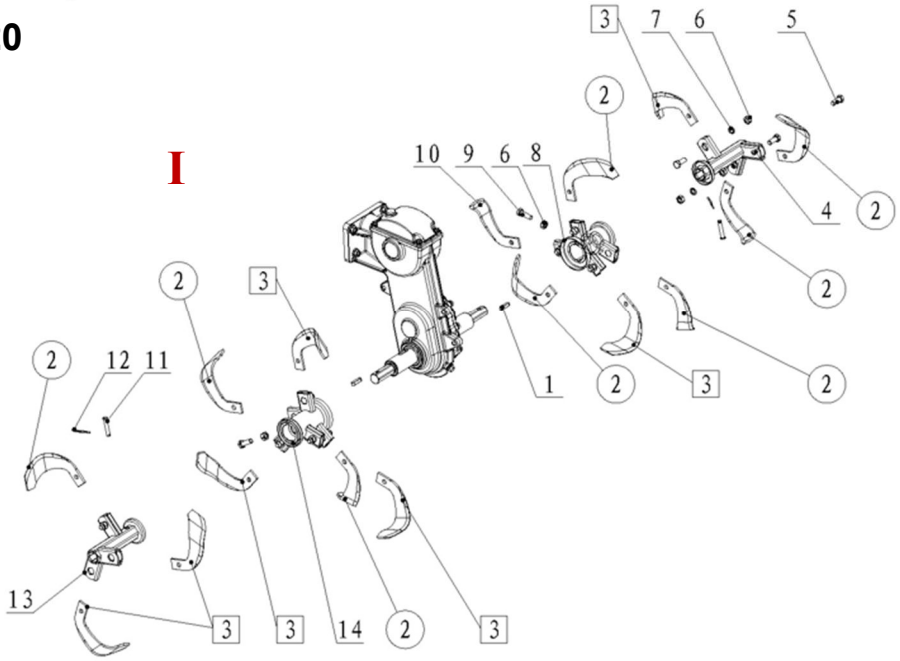
3
7
6
5
2
10
9
6
8
4
2
2
2
3
2
12
11
1
2
3
2
13
3
3
14
2
3

J

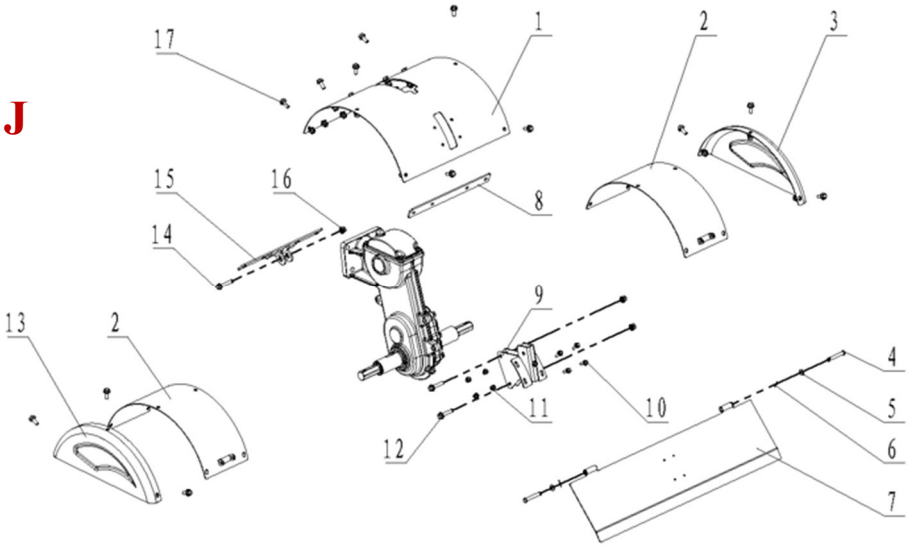
17
1
2
3
15
16
8
14
9
13
2
4
5
11
10
6
12
7

K

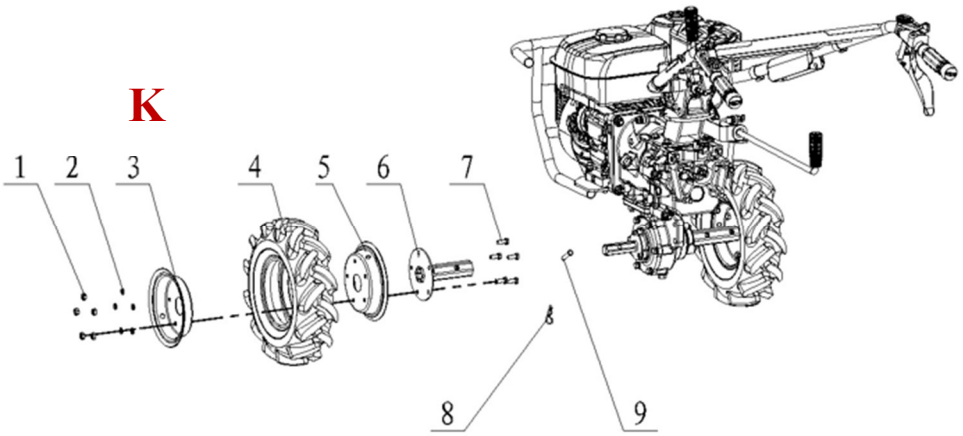
1
2
3
4
5
6
7
8
9

EMPRESA DISTRIBUIDORA

MILLASUR, S.L.
RUA EDUARDO PONDAL, Nº 23 P.I.SIGÜEIRO
15688 OROSO - A CORUÑA
ESPAÑA

DECLARACIÓN DE CONFORMIDAD CE

En cumplimiento con las diferentes directivas CE, en la presente se confirma que, debido a su diseño y construcción, y según marca CE impresa por fabricante en la misma, la máquina identificada en este documento cumple con las exigencias pertinentes y fundamentales en seguridad y salud de las citadas directivas CE. Esta declaración valida al producto para mostrar el símbolo CE.

En el caso de que la máquina se modifique y esta modificación no esté aprobada por el fabricante y comunicada al distribuidor, esta declaración perderá su valor y vigencia.

Denominación de la máquina: **MOTOCULTOR**

Modelo: **MTC620**

Norma reconocida y aprobada a la que se adecúa:

Directiva 2006/42/CE

Testado de acuerdo a las normas:

EN 709:1997/A4:2009

Test report nº: 70.403.12.133302-02

Sello de empresa

millasur
Rúa Eduardo Pondal, nº 23
Pol. Ind. Sigüeiro - 15688 Oroso – A Coruña
Tlf. 981 696465 / Fax. 981 690861

TÜVRheinland

Otros proyectos de ManualsLib

www.manualslib.com

www.manualslib.de

www.manualslib.es

www.manualslib.fr

www.manualslib.nl

www.manualslib.mx

www.manualslib.tech 30+ idiomas